R04-AUDI 후방 인터페이스 매뉴얼

INDIWORK
INDIVIDUAL WORKSHOP

기본 구성품

R04-AUDI 본체

POWER / CAN 케이블

LVDS 케이블

후방카메라 케이블

전방카메라 케이블

버전 정보

모델명	R04-AUDI
최신 펌웨어 적용일	2015 – 11 - 05
매뉴얼 버전	Rev. 1.8
매뉴얼 배포일	2016 – 04 - 14

INDIWORK
INDIVIDUAL WORKSHOP

세팅 모드

MMI 3G Plus 컨트롤러

MMI 3G 컨트롤러

버튼	기능
MENU	5초 동안 길게 버튼을 눌러 설정 모드로 진입
선택(●)	각 설정 메뉴 및 설정값 선택
BACK	짧게 한 번 누를 시 이전 메뉴로 이동 / 뒤로 가기
다이얼(시계 방향)	메뉴 포인터 상(↑), 우(→) 방향으로 이동 및 설정값 조정
다이얼(시계 반대 방향)	메뉴 포인터 하(↓), 좌(←) 방향으로 이동 및 설정값 조정
NAV	짧게 1번 버튼을 눌러 AV1(전방카메라) 모드로 변경
i NAV(핸들리모컨)	2초간 길게 눌러 AV1(전방카메라) 모드로 전환

R04-AUDI 후방 인터페이스 매뉴얼

INDIWORK
INDIVIDUAL WORKSHOP

딥 스위치 설정

OFF
ON

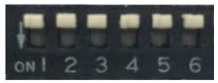

ON: ▼

OFF:▲

핀 번호	기능	ON(▼) / OFF(▲)
1	후방카메라 사용	ON(▼) / OFF(▲)
2	전방카메라 사용	ON(▼) / OFF(▲)
3	차량 모델 설정	ON(▼) / OFF(▲)
4		
5		
6		

3번	4번	5번	6번	차량 모델 설정	CAN 배선 연결 방법
OFF(▲)	OFF(▲)	OFF(▲)	OFF(▲)	A6, A7, A8 / 2012~ (8인치 / 800*480)	HS CAN = 공조 컨트롤러
OFF(▲)	ON(▼)	OFF(▲)	OFF(▲)	A4 / 2010 (7인치 / 800*480)	HS CAN = 공조 컨트롤러 LS CAN = Gateway+BEM 모듈
OFF(▲)	OFF(▲)	OFF(▲)	ON(▼)	A4 / 2011 , Q5 / 2012 (7인치 / 800*480)	HS CAN = 공조 컨트롤러 LS CAN = Gateway+BEM 모듈
OFF(▲)	OFF(▲)	ON(▼)	OFF(▲)	A4, A5 / 2012~ (7인치 / 800*480)	HS CAN = 공조 컨트롤러
OFF(▲)	OFF(▲)	ON(▼)	ON(▼)	Q3 / 2012~2013 (7인치 / 800*480)	HS CAN = 공조 컨트롤러 LS CAN = LWR Steuergerät 모듈
OFF(▲)	ON(▼)	ON(▼)	ON(▼)	Q3 / 2014~ (7인치 / 800*480)	HS CAN = 공조 컨트롤러 LS CAN = LWR Steuergerät 모듈
ON(▼)	ON(▼)	OFF(▲)	OFF(▲)	Q3 / 2014~ (6.5인치 / 400*240)	HS CAN = 공조 컨트롤러 *해외 버전
ON(▼)	OFF(▲)	OFF(▲)	OFF(▲)	Q5 / 2009~2012 Q7 / 2010	HS CAN = 공조 컨트롤러 (7인치 / 800*480)
ON(▼)	OFF(▲)	ON(▼)	OFF(▲)	A6 / 2012~ (6.5인치 / 400*240)	HS CAN = 공조 컨트롤러 *해외 버전
ON(▼)	OFF(▲)	OFF(▲)	ON(▼)	Q5 / 2013 (7인치 / 800*480)	HS CAN = 공조 컨트롤러
ON(▼)	OFF(▲)	ON(▼)	ON(▼)	A1 / 2015~ (6.5인치 / 800*480)	HS CAN = 공조 컨트롤러 LS CAN = LWR Steuergerät 모듈
OFF(▲)	ON(▼)	OFF(▲)	ON(▼)	Q7 / 2013~ (7인치 / 800*480)	HS CAN = 공조 컨트롤러
OFF(▲)	ON(▼)	ON(▼)	OFF(▲)	A6 / 2010~2011 (7인치 / 800*480)	HS CAN = 공조 컨트롤러

R04-AUDI 후방 인터페이스 매뉴얼

INDIWORK
INDIVIDUAL WORKSHOP

전체 설치 배선도

HS CAN HIGH & LOW <A4, A5, A6, A7, A8, Q5, Q7>

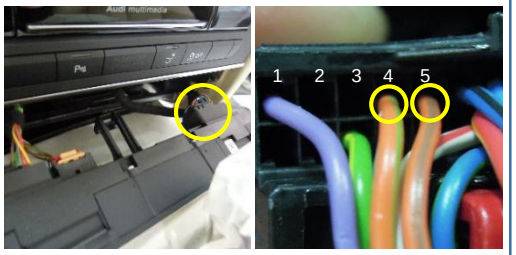

20핀 커넥터 – 공조 컨트롤러

핀 # 4 = CAN HIGH(주황색 / 파란색)
또는 (주황색 / 연두색)
핀 # 5 = CAN LOW(주황색 / 갈색)

*일부 차종은 LS CAN 배선도 연결함(다음 페이지 참조)

MMI DATA 배선 정보

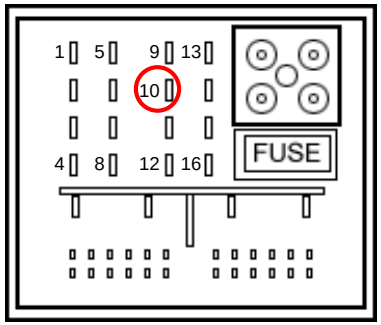

MMI 3G Plus & MMI 3G 헤드 유닛 메인-커넥터

핀 # 10 = MMI 데이터(노란색/흰색)
또는 (연두색)

HS CAN H(흰색)
HS CAN L(녹색)

AUDI MMI(녹색)

LS CAN 배선(*일부 차종은 LS CAN H, L 연결)

접지 연결(GROUND)

배터리 전원 연결(BAT +)

REVERSE 12V IN(주황색)
(*필수 연결 배선 아님)

POWER / CAN 케이블

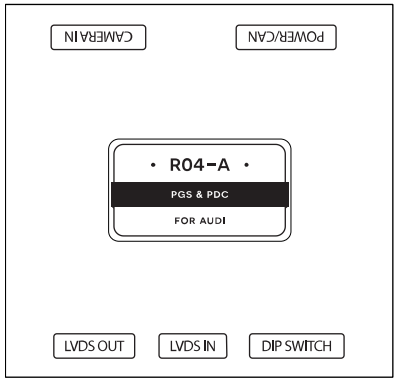

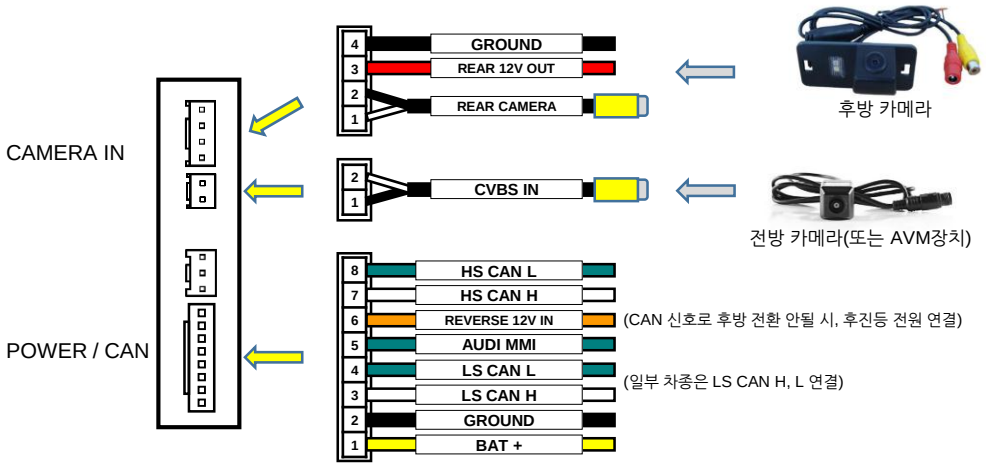

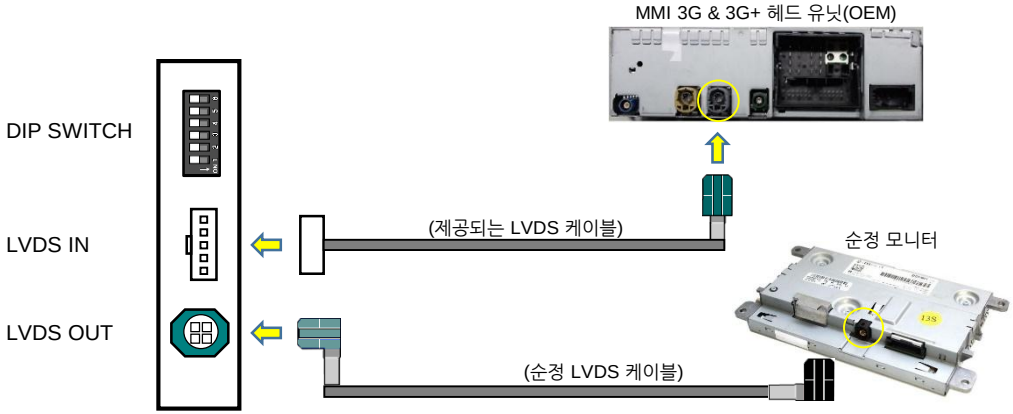

R04-AUDI 후방 인터페이스 매뉴얼

INDIWORK
INDIVIDUAL WORKSHOP

차종별 CAN 배선 연결 방법

< 2010, 2011 Audi A4, A5 >

공조 컨트롤러 - 20핀 커넥터

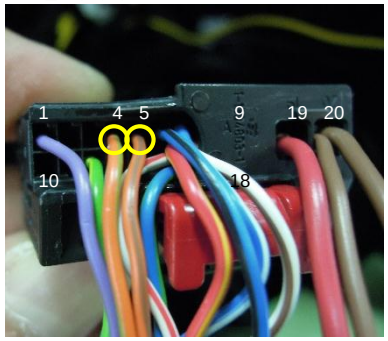

POWER / CAN 케이블

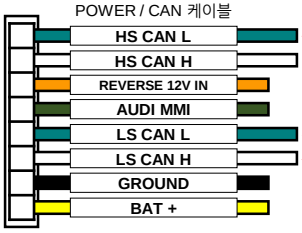

- 핀 # 4 = HS CAN HIGH(주황색 / 연두색)
- 핀 # 5 = HS CAN LOW(주황색 / 갈색)
- 핀 # 8 = LS CAN LOW(주황색 / 갈색)
- 핀 # 18 = LS CAN HIGH(주황색 / 청색)

Gateway+BEM 모듈(글로브박스 탈거 후, 좌측) - 20핀 커넥터

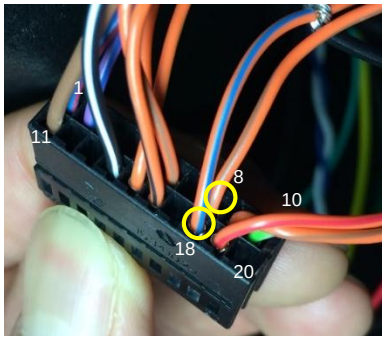

< 2012~ Audi Q3 >

공조 컨트롤러 - 16핀 커넥터

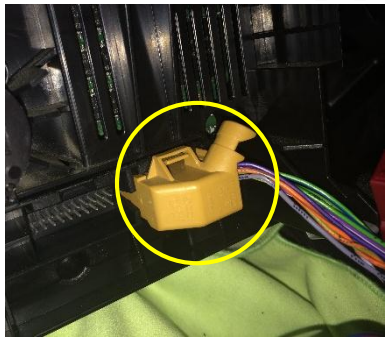

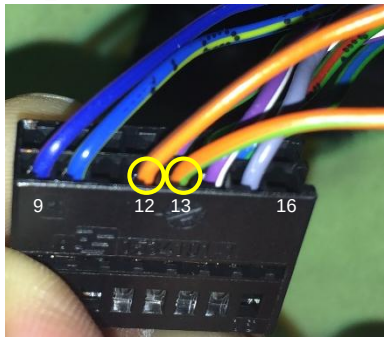

POWER / CAN 케이블

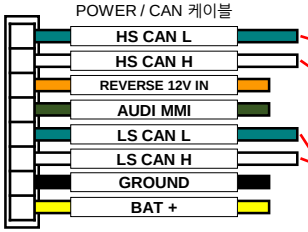

- 핀 # 12 = HS CAN LOW(주황색 / 갈색)
- 핀 # 13 = HS CAN HIGH(주황색 / 연두색)
- 핀 # 2 = LS CAN HIGH(주황색 / 검정색)
- 핀 # 3 = LS CAN LOW(주황색 / 갈색)

LWR Steuergerät 모듈(글로브박스 위) - 26핀 커넥터
(*Q3 '6.5인치' 모델의 경우, LS CAN H, L배선과 MMI 배선 연결하지 않음.)

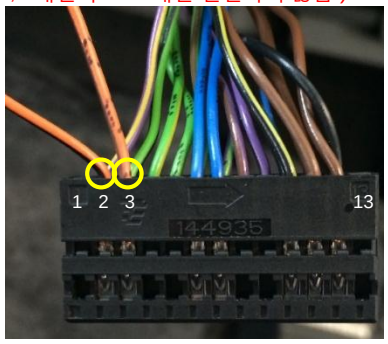

- 일반적인 Audi 차종들은 공조컨트롤러의 20핀 커넥터에서 'HS CAN H, L' 배선만을 연결합니다.
- 다만, 일부 차종의 경우 LS CAN 배선도 연결되어야 하기 때문에 위 그림을 참고하여 CAN 배선을 연결하시기 바랍니다.

CAN 배선 별도 연결 차종

< 2015 Audi A1>

공조 컨트롤러 - 20핀 커넥터

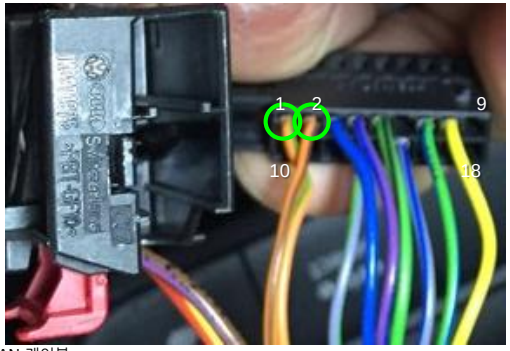

POWER / CAN 케이블

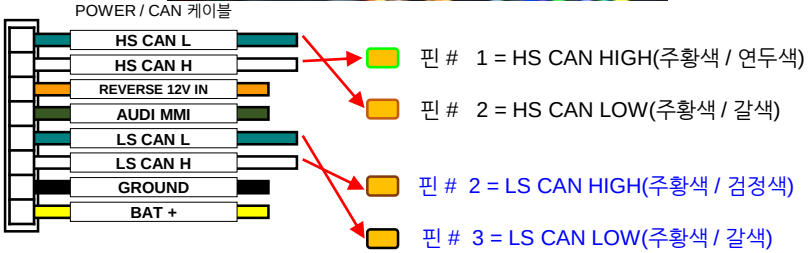

LWR Steuergerät 모듈(글로브박스 위) - 26핀 커넥터

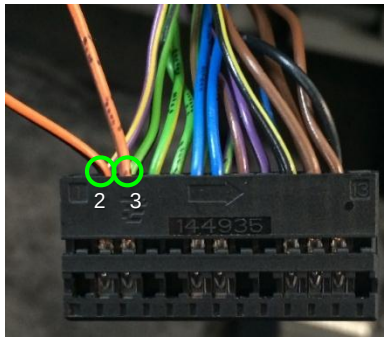

- 일반적인 Audi 차종들은 공조컨트롤러의 20핀 커넥터에서 'HS CAN H, L' 배선만을 연결합니다.
- 다만, 일부 차종의 경우 CAN-BUS 데이터가 일반 차량들과 다르기 때문에 위 그림을 참고하여 CAN 배선을 연결하시기 바랍니다.