Instruction Manual

High-Definition Link for Lexus

IW03LX

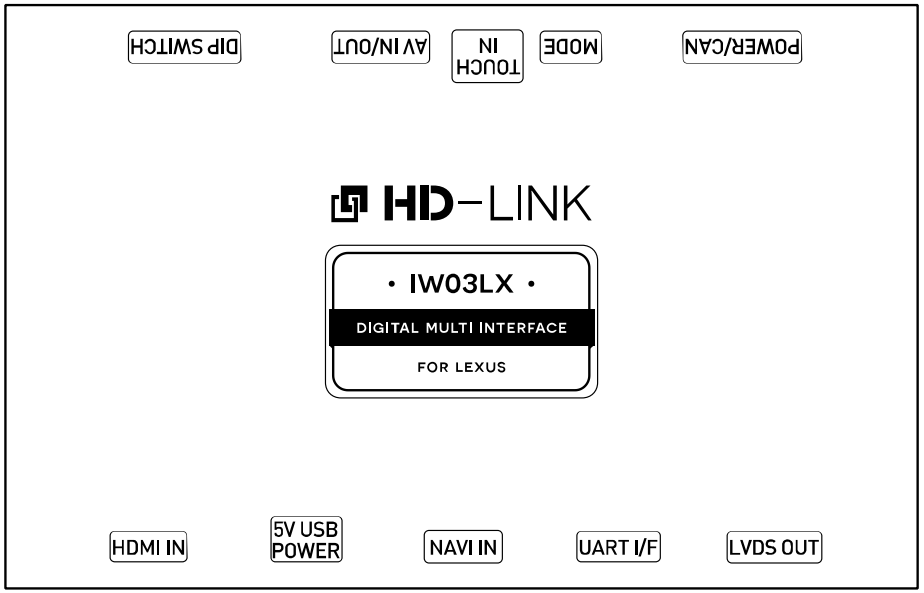

모델명	IW03LX
최신 펌웨어 적용일	2016 - 09 - 06
매뉴얼 버전	Rev. 3.9
언어	한국어

www. INDIWORK .co.kr
INDIVIDUAL WORKSHOP

목차

- 주의 사항 ____ 3
- 크기 & 외관 ____ 4
- 기본 구성품 & 옵션 구성품 ____ 5
- 전체 연결 배선도 ____ 6
- HDMI 장치 연결도 ____ 7
- 내비게이션 셋탑박스 연결도(타입B) ____ 8
- 제조사별 내비게이션 셋탑박스 호환성 리스트 ____ 9
- GVIF 인 / 아웃 연결도 ____ 10
- 본체 커넥터 핀 상세 사양 ____ 11
- 차량 모델별 호환성 리스트 ____ 12
- 순정 버튼을 이용하여 각 기능 작동 ____ 13
- 딥 스위치 설정 ____ 14

주의 사항

- **IW03LX 관련**
  - 배선 연결 시, 각 배선의 명칭과 색을 정확히 확인 후 연결하시기 바랍니다.
    예) 캔 하이(CAN HIGH): 흰색 배선 / 캔 로우(CAN LOW): 청색 배선
  - IW03LX의 'POWER / CAN 케이블'은 항상 '연결 시에는 제일 나중에 연결' / '분리 시에는 제일 먼저 분리' 하십시오.
  - '모드 전환 스위치'는 유사 시에 강제적으로 모드 전환을 위한 임시 방편이오니, 평상 시에는 모든 CAN 배선을 연결하여 차량의 순정 버튼으로 모드 전환을 사용하십시오.
  - AV 케이블의 '후진 신호 감지(REVERSE 12V IN)' 배선은 CAN 데이터에 의해 후진 변속 감지가 안 될 경우에만 후진 램프의 12V 전원선에 연결하여 사용하십시오.

- **HDMI 장치 관련**
  - IW03LX에서 지원하는 HDMI 모드는 범용적으로 사용되는 HDMI 장치의 해상도(1080P / 1920*1080)를 지원합니다.
  - IW03LX에서 지원하는 '5V 1A 전원 출력'은 일반적으로 스마트폰 충전 규격 전압이오니, 보다 더 큰 전압이 필요한 HDMI 장치의 경우 별도의 전원 인가 장치를 연결하십시오.

- **내비게이션 셋톱박스 관련**
  - 내비게이션 셋톱박스에 인가하는 'ACC 전원'은 반드시 IW03LX 에서 지원하는 'NAVI 12V OUT' 배선에 연결하십시오.
  - 내비게이션 셋톱박스 사용 시 반드시 설정 메뉴의 '내비게이션 모델 선택(Navigation model selection)' 메뉴에서 각 모델에 맞는 내비게이션으로 설정해야 정상적으로 화면이 표출됨.

크기

외관

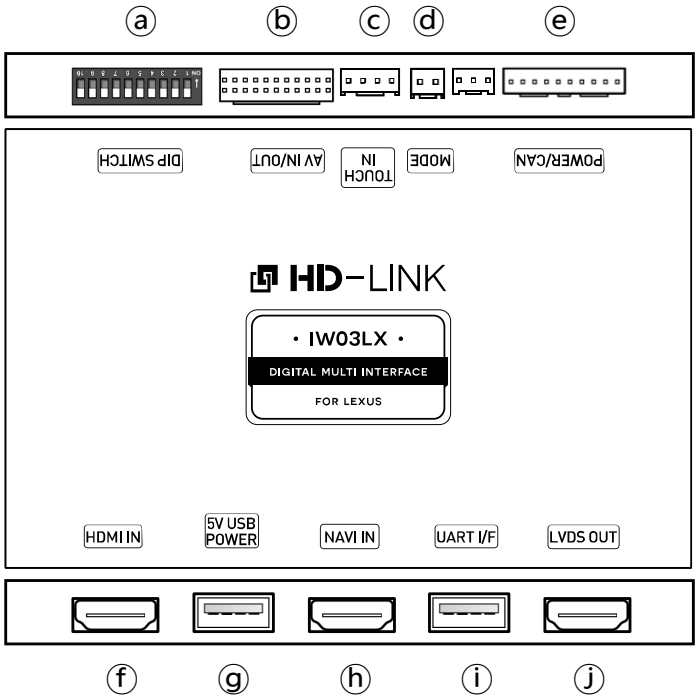

- ⓐ DIP SWITCH (딥 스위치)
- ⓑ AV IN / OUT (외부 입력)
- ⓒ TOUCH IN (사용안함)
- ⓓ MODE (강제 모드 전환)
- ⓔ POWER / CAN (전원/캔 입력)
- ⓕ HDMI IN (HDMI기기 입력)
- ⓖ 5V USB POWER (5V 전원 출력)
- ⓗ NAVI IN (내비게이션 입력)
- ⓘ UART I/F (유아트 통신 포트)
- ⓙ LVDS OUT (LVDS 출력)

기본 구성품

전원 / CAN 케이블

GVIF IN 케이블

GVIF OUT 케이블

GVIF PCB

HDMI 케이블
(GVIF 연결용)

AV IN / OUT 케이블

5핀 마이크로 USB 케이블

옵션 구성품

HDMI 케이블
(HDMI, NAVI 연결용)

HDMI 연장선
(스틱 타입 HDMI 기기용)

모드 스위치

전체 연결 배선도

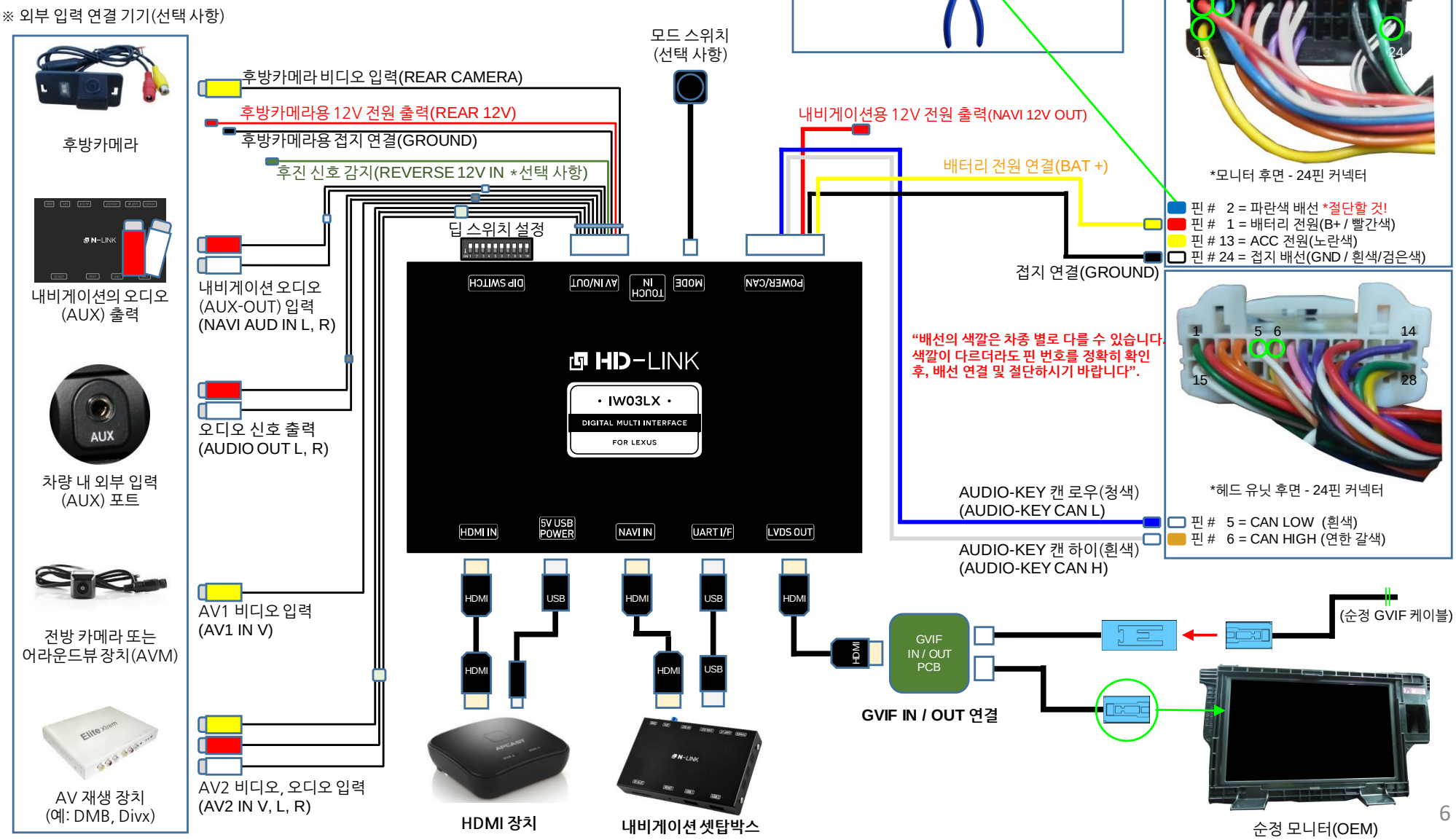
※ 2번 배선(파란색)을 절단하여 절연함!
*모니터 24핀 커넥터
핀 #2 = 파란색 배선
※ 외부 입력 연결 기기(선택 사항)
후방카메라
내비게이션의 오디오
(AUX) 출력
차량 내 외부 입력
(AUX) 포트
전방 카메라 또는
어라운드뷰 장치(AVM)
AV 재생 장치
(예: DMB, Divx)
후방카메라 비디오 입력(REAR CAMERA)
후방카메라용 12V 전원 출력(REAR 12V)
후방카메라용 접지 연결(GROUND)
후진 신호 감지(REVERSE 12V IN *선택 사항)
내비게이션 오디오
(AUX-OUT) 입력
(NAVI AUD IN L, R)
오디오 신호 출력
(AUDIO OUT L, R)
AV1 비디오 입력
(AV1 IN V)
AV2 비디오, 오디오 입력
(AV2 IN V, L, R)
모드 스위치
(선택 사항)
딥 스위치 설정
DIP SWITCH
AV IN/OUT
TOUCH IN
MODE
POWER/CAN
HD-LINK
• IW03LX •
DIGITAL MULTI INTERFACE
FOR LEXUS
HDMI IN
5V USB POWER
NAVI IN
UART I/F
LVDS OUT
HDMI
USB
HDMI 장치
내비게이션 셋탑박스
내비게이션용 12V 전원 출력(NAVI 12V OUT)
배터리 전원 연결(BAT +)
접지 연결(GROUND)
"배선의 색깔은 차종 별로 다를 수 있습니다. 색깔이 다르더라도 핀 번호를 정확히 확인 후, 배선 연결 및 절단하시기 바랍니다".
AUDIO-KEY 캔 로우(청색)
(AUDIO-KEY CAN L)
AUDIO-KEY 캔 하이(흰색)
(AUDIO-KEY CAN H)
GVIF
IN / OUT
PCB
GVIF IN / OUT 연결
(순정 GVIF 케이블)
순정 모니터(OEM)
*모니터 후면 - 24핀 커넥터
핀 # 2 = 파란색 배선 *절단할 것!
핀 # 1 = 배터리 전원(B+ / 빨간색)
핀 # 13 = ACC 전원(노란색)
핀 # 24 = 접지 배선(GND / 흰색/검은색)
*헤드 유닛 후면 - 24핀 커넥터
핀 # 5 = CAN LOW (흰색)
핀 # 6 = CAN HIGH (연한 갈색)

HDMI 장치 연결도

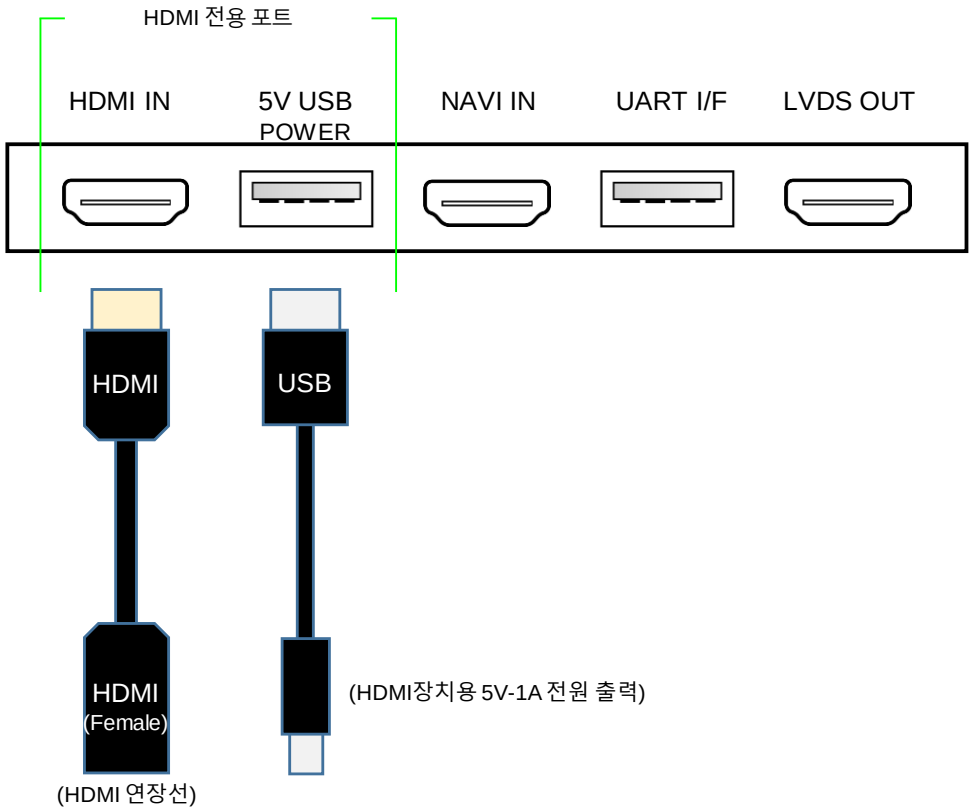

'스틱 타입' HDMI 장치

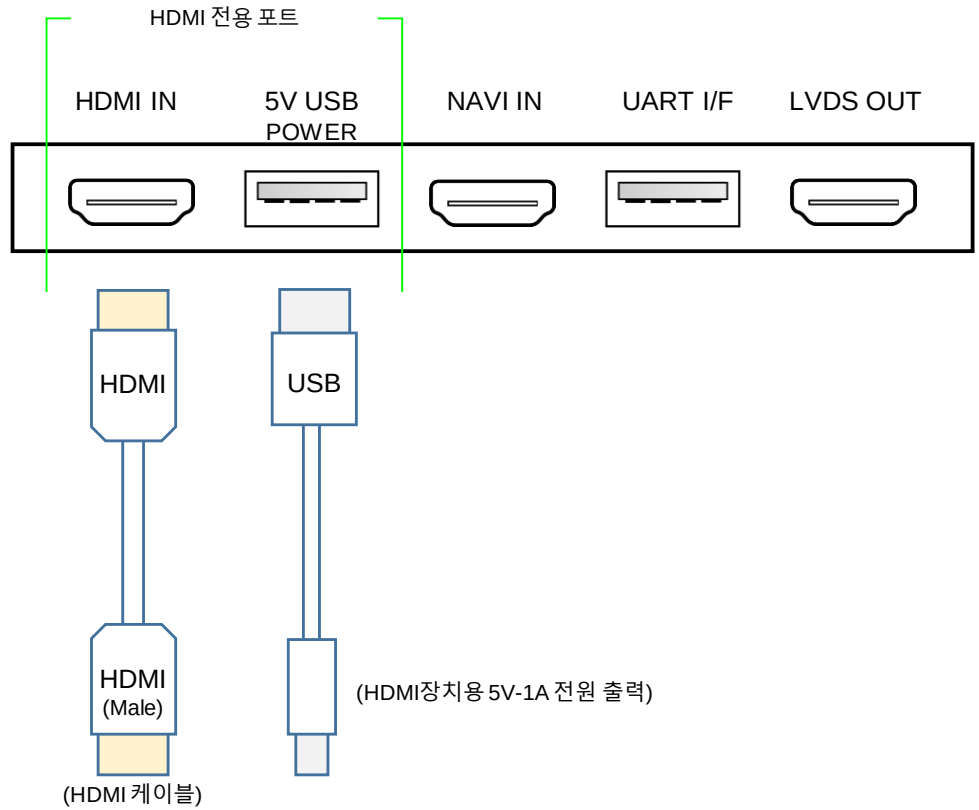

'동글 & 어댑터 타입' HDMI 장치

내비게이션 셋탑박스 연결도(타입 B)

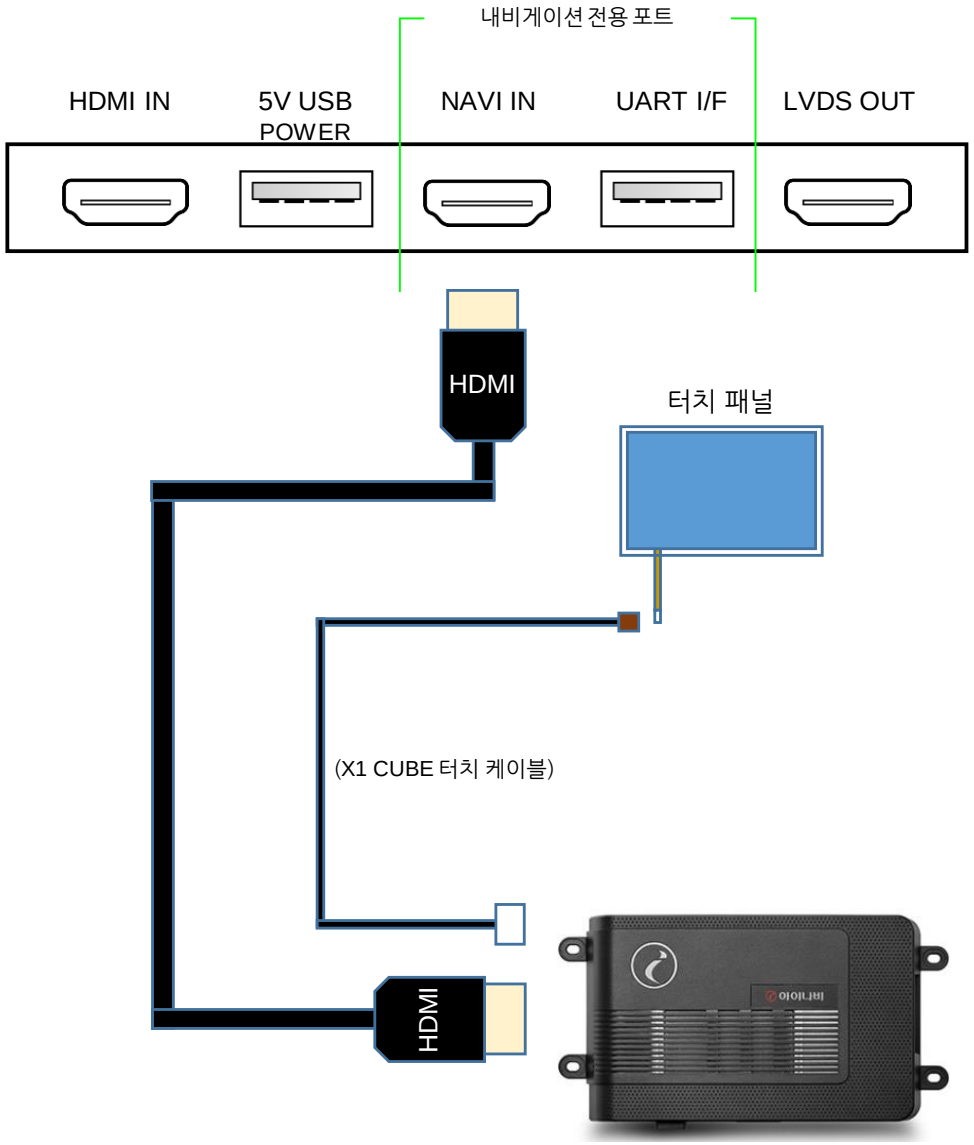

아이나비 - X1 CUBE

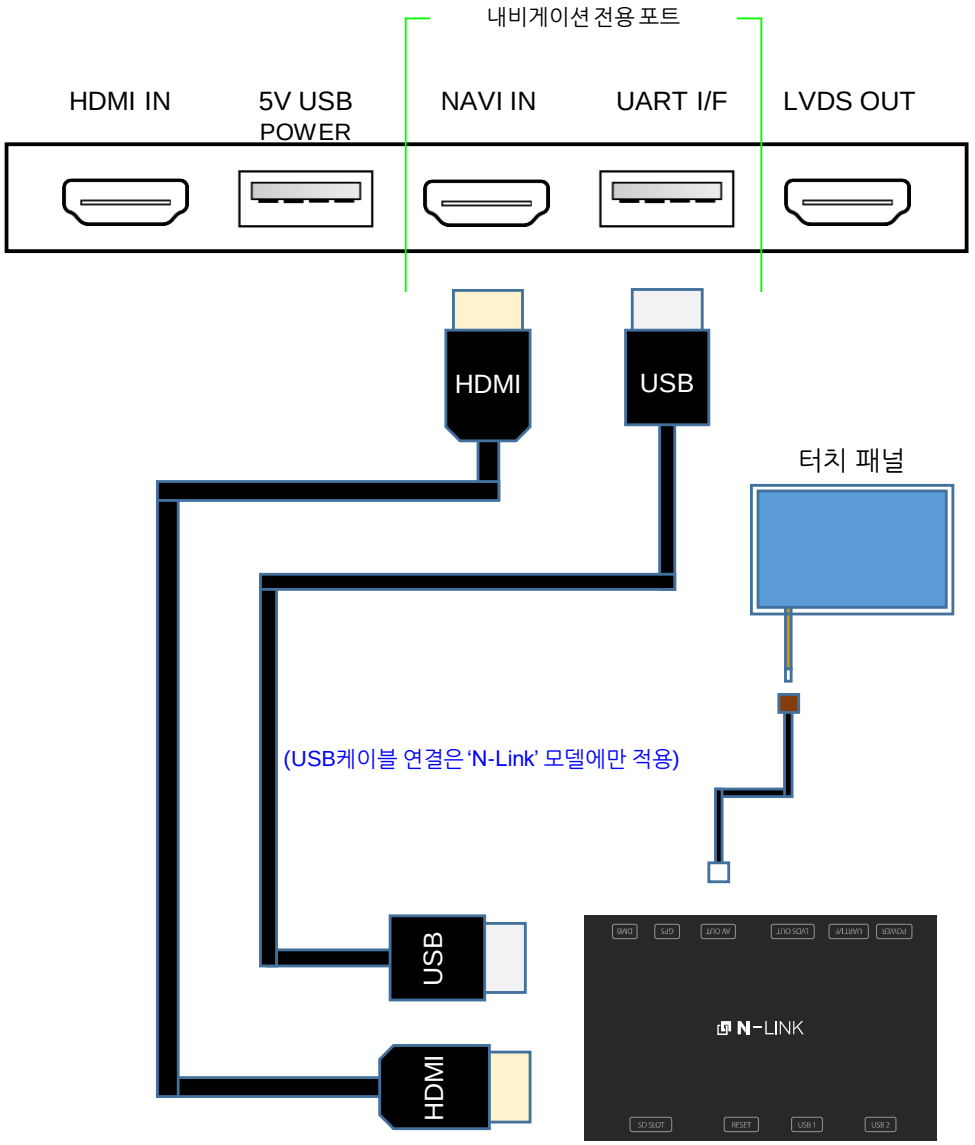

마이크로시티 - N-Link

제조사별 내비게이션 셋탑박스 호환성 리스트

모델명		대상 국가	딥 스위치 설정 (내비게이션)	필수 구성품		비고
	마이크로시티 N-Link	대한민국	-	 HDMI 케이블 (HDMI to HDMI)	 USB A-A 케이블 (USB to USB)	
	마이비 MS1400 디지털	대한민국	 OFF(↓): 1, 2, 3 ON(↑) : 4	 HDMI 케이블 (HDMI to HDMI)		
	아이나비 X1 CUBE	대한민국	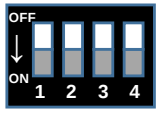 OFF(↑): 1, 2, 3, 4	 HDMI 케이블 (HDMI to HDMI)		

- 'IW03LX(HD-Link)'는 '디지털 비디오 출력'을 지원하는 내비게이션 셋탑박스 모델만을 지원합니다.
- 'RGB 출력 방식'의 내비게이션 셋탑박스는 지원하지 않습니다.

GVIF 인 / 아웃 연결도

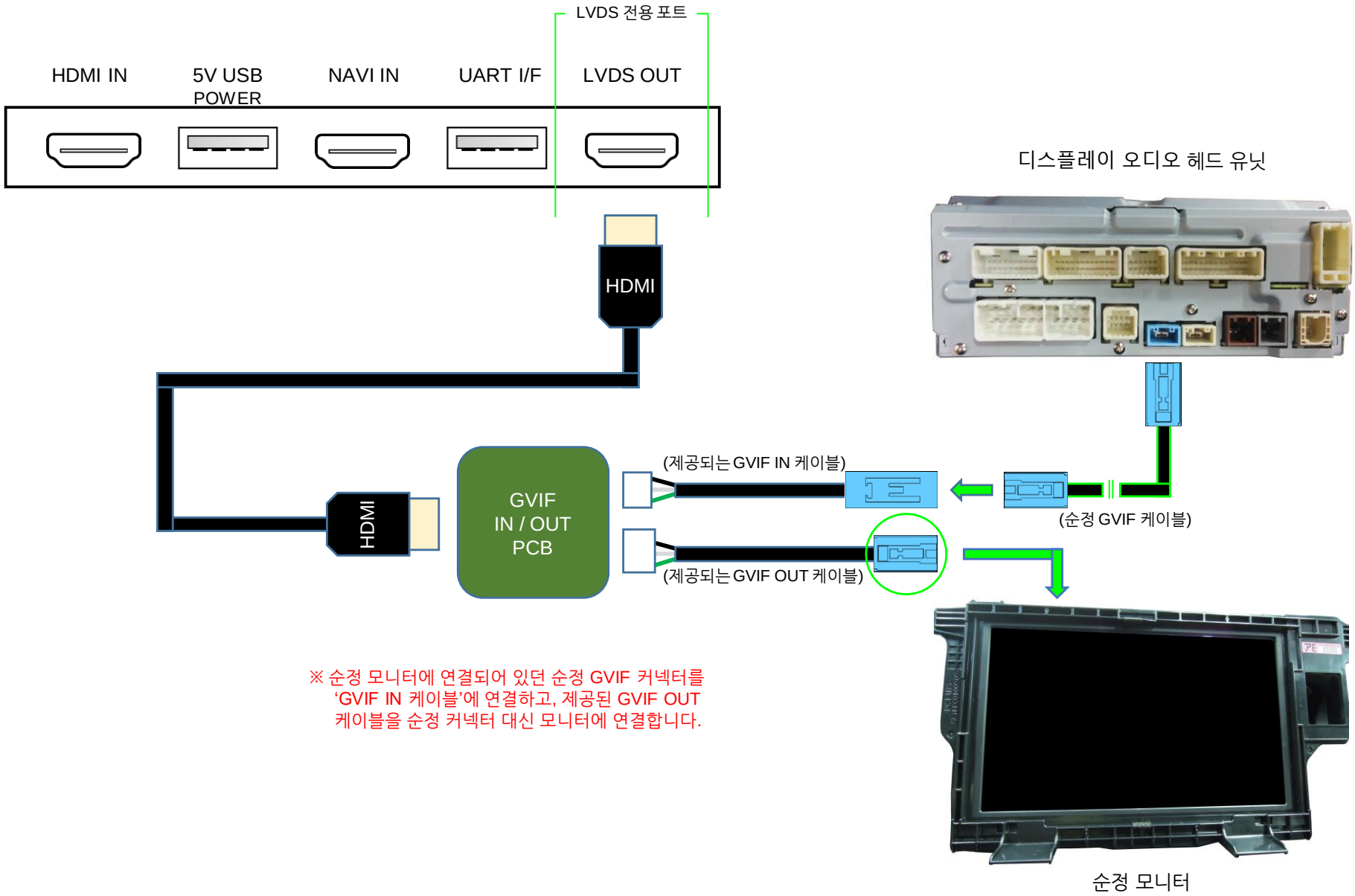

※ 순정 모니터에 연결되어 있던 순정 GVIF 커넥터를 'GVIF IN 케이블'에 연결하고, 제공된 GVIF OUT 케이블을 순정 커넥터 대신 모니터에 연결합니다.

본체 커넥터 핀 상세 사양

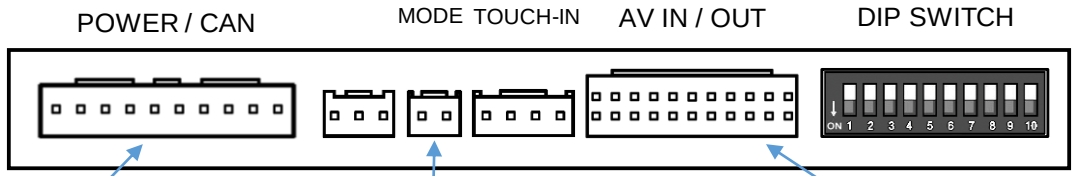

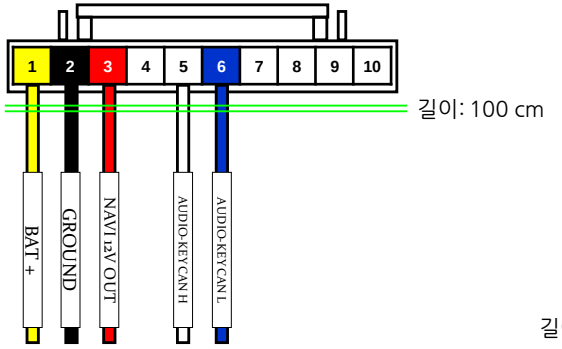

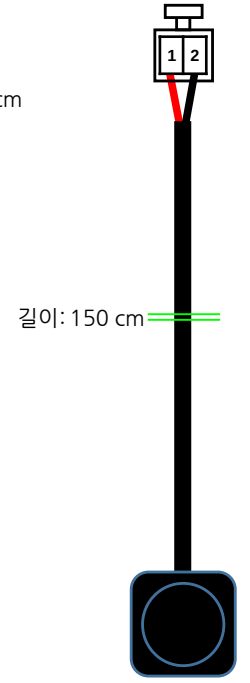

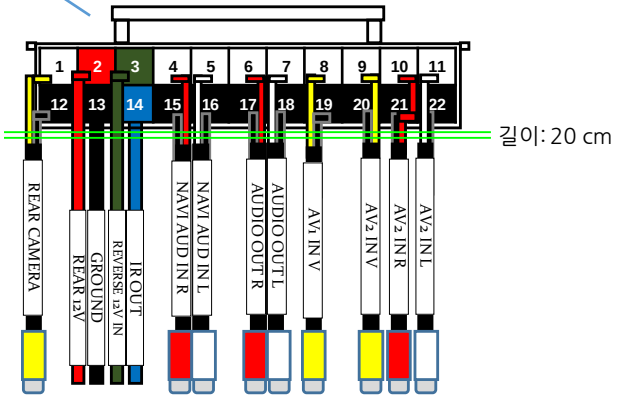

1	차량 배터리 전원 연결
2	차량 접지 연결
3	내비게이션 ACC 전원 연결
4	
5	오디오-키 캔 하이
6	오디오-키 캔 로우
7	
8	
9	
10	

1	후방카메라 비디오 입력	12	접지(후방카메라 비디오)
2	후방카메라용 전원 출력	13	접지(후방카메라 전원)
3	후진 신호 감지	14	IR 신호 출력
4	내비게이션 오디오 R 입력	15	접지(내비게이션 AUX R)
5	내비게이션 오디오 L 입력	16	접지(내비게이션 AUX L)
6	오디오 R 출력	17	접지(오디오 R 출력)
7	오디오 L 출력	18	접지(오디오 L 출력)
8	AV1 비디오 입력	19	접지(AV1 비디오)
9	AV2 비디오 입력	20	접지(AV2 비디오)
10	AV2 오디오 R 입력	21	접지(AV2 오디오 R)
11	AV2 오디오 L 입력	22	접지(AV2 오디오 L)

- 각 배선의 색은 제조사의 사정에 의해 임의로 변경될 수 있습니다.

차량 모델별 호환성 리스트

차량 모델	연식	상세 모델
ES 300h	2014 -	XV60
ES 350	2014 -	XV60
CT 200h	2011 -	A10
IS 250	2014 -	XE30

IW03LX는 Lexus 일부 모델의 순정 디스플레이 오디오 시스템과 함께 사용 가능합니다.

- ES 300h PREMIUM 사양(8-inch)
- ES 350 PREMIUM 사양(8-inch)
- CT 200h SUPREME 사양(7-inch)
- IS 250 PREMIUM 사양(7-inch)

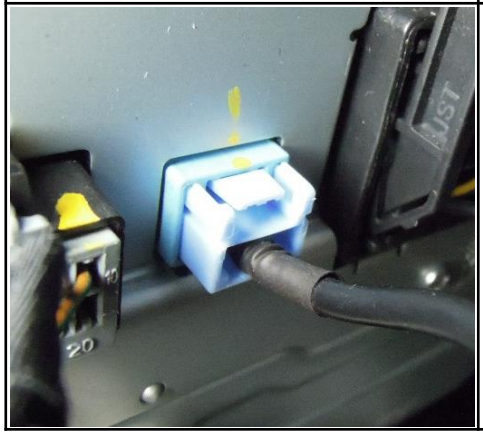

IW03LX는 오직 'GVIF 커넥터'를 갖춘 Lexus 순정 모니터와 헤드 유닛 만을 지원합니다.

연식과 별개로 순정 모니터의 GVIF 커넥터의 타입을 반드시 확인하시기 바랍니다.

순정 버튼을 이용하여 각 기능 작동

핸들 리모컨

버튼	기능	작동 방법	비고
1 DISP	모드 전환	2초 동안 길게 버튼을 누름.	전환 순서: HDMI → NAVI → AV1 → AV2 → 순정
1 DISP	각 모드로 바로 가기	짧게 2번 연속으로 버튼을 누름. < 순정 → NAVI >	
		짧게 3번 연속으로 버튼을 누름. < 순정 → AV1 >	
		짧게 4번 연속으로 버튼을 누름. < 순정 → AV2 >	
1 DISP	순정 모드로 돌아가기	짧게 1번 버튼을 누름.	어떠한 모드에서도 순정 모드로 바로 전환.
1 DISP	공장초기화 및 전원 리셋	10초 동안 길게 버튼을 누름.	화면 설정 및 기타 설정 중 화면이 정상적으로 표출되지 않거나 모든 설정값을 초기화 하고자 할 때 사용함.
※ '설정 메뉴' 사용 불가			

※ IS 250 모델: 현재 순정 버튼 지원 불가 / 모드 스위치 사용 요망

딥 스위치 설정

OFF
ON

ON: ▼

OFF:▲

핀 번호	ON(▼)	OFF(▲)
1	HDMI 모드 사용	HDMI 모드 사용하지 않음
2	내비게이션 모드 사용	내비게이션 모드 사용하지 않음
3	후방카메라 모드 사용	후방카메라 모드 사용하지 않음 (순정 후방카메라 사용)
4	AV1(전방카메라) 모드 사용	AV1 모드 사용하지 않음
5	AV2 모드 사용	AV2 모드 사용하지 않음
6	PAS 라인 사용하지 않음	PAS 라인 사용
7	해당 차량 모델 설정	
8		
9		
10		

6번	7번	8번	9번	10번	차량 모델 설정
OFF(▲)	OFF(▲)	OFF(▲)	OFF(▲)	OFF(▲)	ES 300h, CT 200h, IS 250
OFF(▲)	OFF(▲)	OFF(▲)	ON(▼)	OFF(▲)	ES 300h (HDMI모드 깜빡임 증상 발생 시)
OFF(▲)	OFF(▲)	OFF(▲)	ON(▼)	ON(▼)	2011 CT 200h (7인치 / 800*480)
OFF(▲)	OFF(▲)	ON(▼)	ON(▼)	OFF(▲)	2016~ ES300h (파이오니아 LCD)

Copyright ⓒ indiwork. All Rights Reserved.

www.INDIWORK.co.kr

INDIVIDUAL WORKSHOP